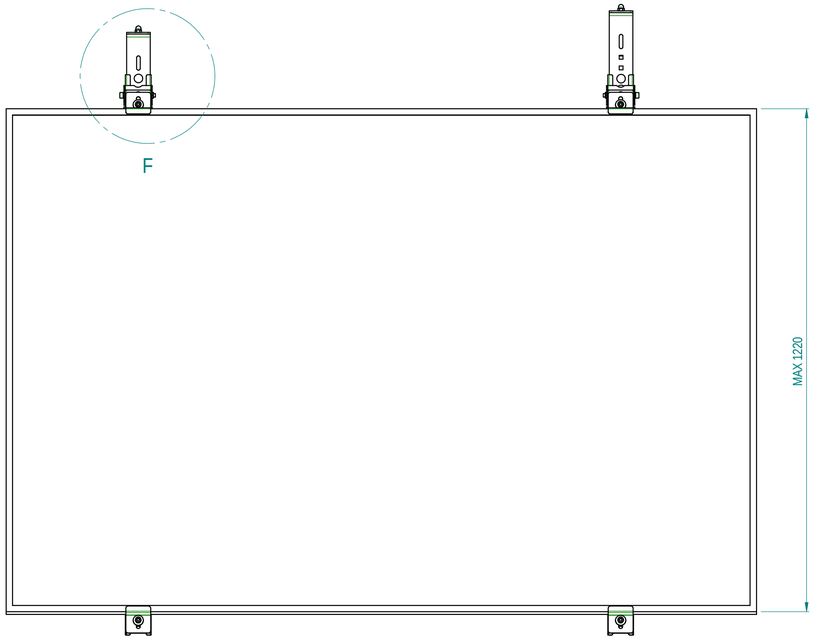

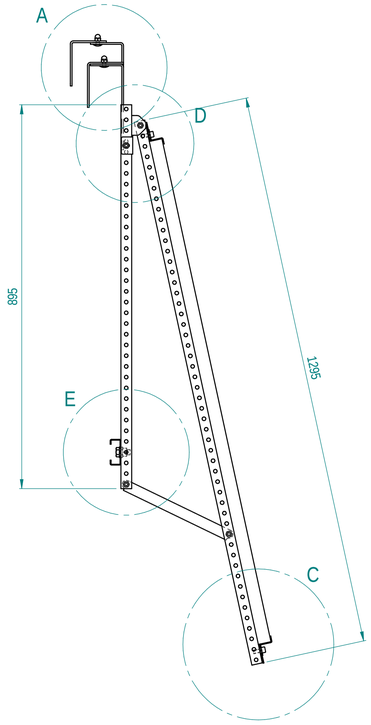

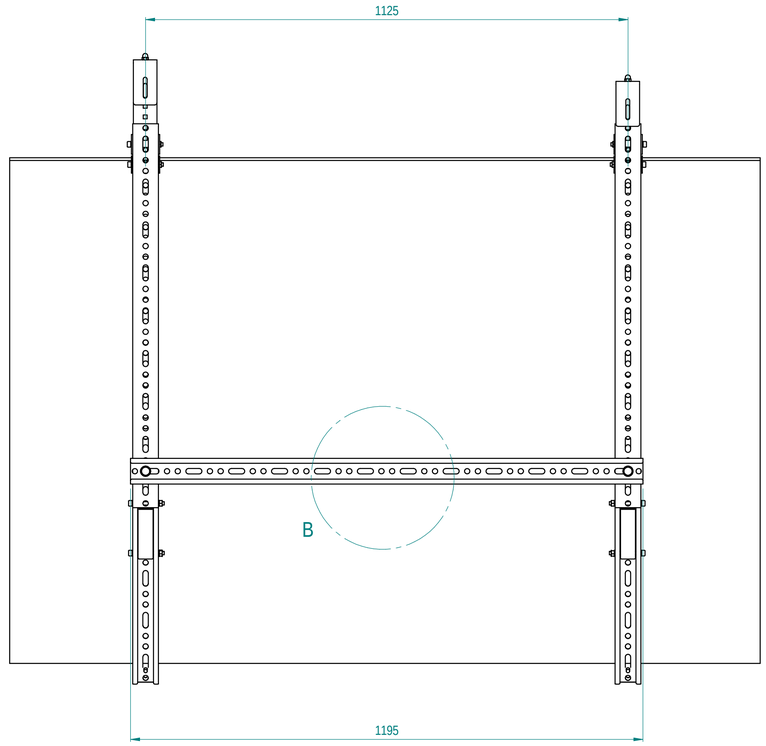

DETTAGLIO A

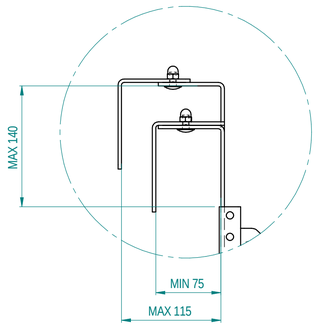

DETTAGLIO B

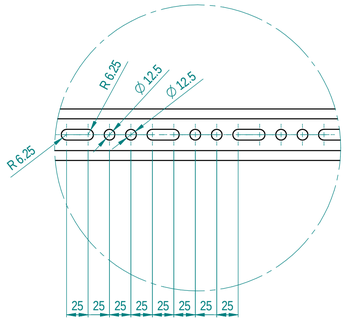

DETTAGLIO C

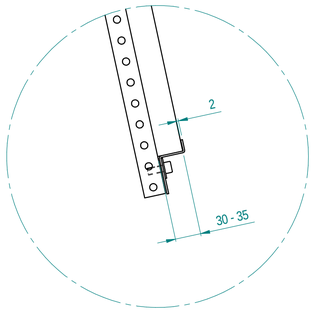

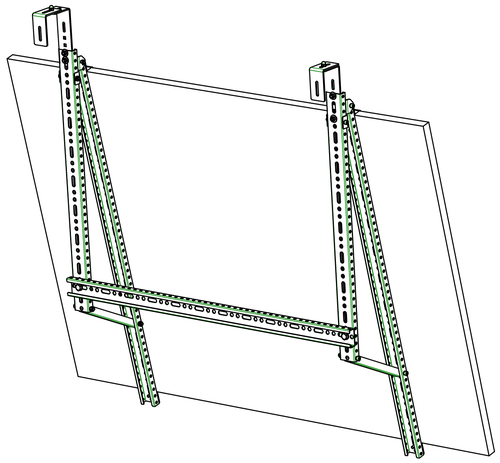

DETTAGLIO D

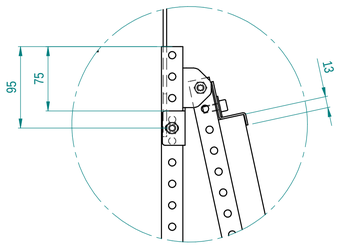

DETTAGLIO E

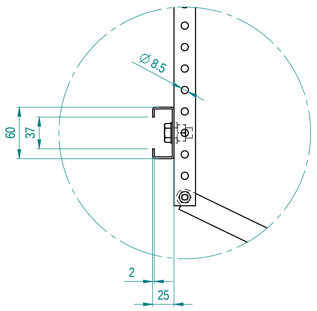

DETTAGLIO F

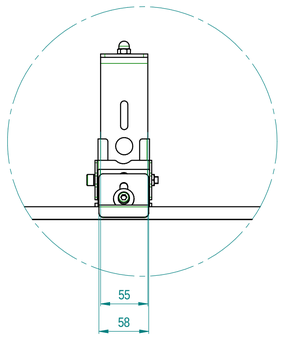

N°	DATA	MODIFICHE	MODIF. DA
3			
2			
1			??????????

Tolleranze Generali ± IT12 ISO 286

da 1 a 3	±0.1	da 3 a 6	±0.12	da 6 a 10	±0.15	da 10 a 18	±0.18	da 18 a 30	±0.21	da 30 a 50	±0.25	da 50 a 80	±0.3	da 80 a 120	±0.35	da 120 a 180	±0.4	da 180 a 250	±0.46	da 250 a 315	±0.52

Disegnato da: Capovilla	JS SYSTEMS — **JS** s.r.l. Via Rosset, n°14, 31017 PIEVE DEL GRAPPA (TV) - ITALIA, Tel. 0423-930297 r.a. Fax 0423-939057, e-mail: info@jssrl.it		Materiale
Visto da: Capovilla			Finitura superficiale
Data: 12-07-2023			Note
Registrato il: 12-07-2023	Scala	N° stampo	Passo / Peso
Descrizione: BALCONY FIX			Codice: ??????????? / Revisione

La JS s.r.l. si riserva , a termini di legge , la proprieta' del presente disegno con divieto di riprodurlo o comunicarlo senza la sua autorizzazione.
JSs.r.l. reservoir,according to the law,the property of the present design with prohibition of reproducing or communicating it without its authorization.